BREKINA
AUTOMODELLE

H0
Maßstab
1:87

25 JAHRE
JUBILÄUMSPROGRAMM

INKLUSIVE

75 JAHRE SPEDITION DACHSER
100 JAHRE SINALCO

n **28100** DKW Junior de Luxe grau/elfenbein
TD (11/05)
9,00 €

n **28101** DKW Junior de Luxe weiß/rot
TD (11/05)
9,00 €

n **28102** DKW Junior de Luxe weiß/blau
TD (11/05)
9,00 €

... wir arbeiten dran!
Auslieferungstermin:
Oktober 2005

v **90399** Jubiläums-Set mit vier Pkw in silber
25,00 €

v **90395** Set mit drei Unimog (402/411 und 421) mit Möbelanhänger "BREKINA"
25,00 €

v **90394** Set mit zwei Bussen "BREKINA" (Magirus Saturn und MB O 317K)
25,00 €

v **21002** MB 280 SE Cabrio TDI
12,00 €

v **31811** VW-Bus Samba "Durchblick"
5,00 €

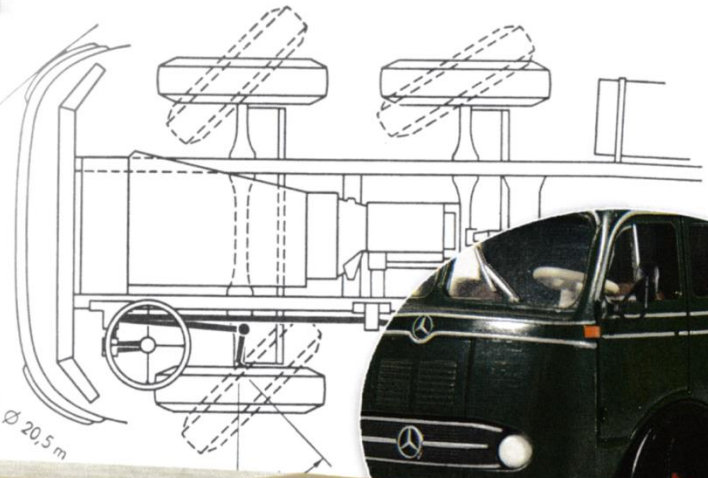

Mit zwei individuell einstellbaren Lenkachsen

v **75103** MB LP 333 PP-Zug
19,00 €

Erstmals ein Modell in zwei Dekorationsstufen, entscheiden Sie selbst!

v **25907** VW-147 Fridolin der DBP
5,00 €

v **25908** VW-147 Fridolin der DBP
in TD
9,00 €

Dachser - Spedition

75 JAHRE SPEDITION DACHSER

v **20036** Opel Rekord CarAVan
9,90 €

v **32533** VW-Kastenwagen T1b
9,00 €

v **39342** Lanz Eilbulldog mit
3-Achs-Koffer-Anhänger "Käse"
19,00 €

v **39150** Unimog 402 mit
2 Schwer-Anhängern
16,00 €

v **44302** MB L 325 PP-Zug mit
2-Achs-Schwer-Anhänger
16,00 €

100 JAHRE SINALCO

v **26517** VW 1500 Variant "Sinalco"
9,00 €

v **27951** Goggo-Transporter "Sinalco"
8,00 €

v **32950** VW T1b-Getränkepritsche "Sinalco"
9,00 €

v **39108** MB Unimog 411 mit 2 Anhängern "Sinalco"
19,00 €

v **37096** Hanomag L28 mit geschlossenem Cola-Aufbau "Sinalco"
9,90 €

v **48585** MB LPS 338 mit Kofferauflieger
16,00 €

v **81013** MB LPS 1620 "Sinalco-Citro"
16,00 €

v **81014** MB LPS 1620 "Sinalco ohne Kohlensäure"
16,00 €

20120 Opel Rekord P2 Coupé, sortiert
10,00 €
Sieger Leserwahl 2004 bei Modell Fahrzeug

28009 Auto Union 1000 S weiss/schwarz
9,90 €
Sieger Leserwahl 2001 bei Modell Fahrzeug

29247 Volvo Amazon "Rallye Monte Carlo"
12,00 €
Sieger Leserwahl 2003 bei Modell Fahrzeug

29250 Volvo Amazon Kombi
9,90 €
Sieger Leserwahl 2003 bei Modell Fahrzeug

29205 Volvo Amazon "Anderstorp"
12,00 €
Sieger Leserwahl 2003 bei Modell Fahrzeug

29252 Volvo Amazon Kombi "Service"
10,00 €
Sieger Leserwahl 2003 bei Modell Fahrzeug

29506 Alfa Romeo "Polizia"
11,00 €
Sieger Leserwahl 2004 bei "Flashlight"

29505 Alfa Romeo Giulia
10,00 €
Sieger Leserwahl 2004 bei Modell Magazin

29007 Peugeot 404 de Luxe
9,90 €
Sieger Leserwahl 2002 des NAMAC, der Vereinigung der holländischen Modellsammler

31507 VW-Kombi T1b "LANZ-Filmwagen"
10,00 €

33101 VW T2 Camper
12,50 €

39070 Unimog 421
9,50 €

45050 MAN 650HA Kipper
11,00 €

59109 Büssing 6500T "Phoenix Gummistiefel"
16,00 €

74508 Büssing 8000 "R&C-Zigarren"
19,00 €

Brekina Modelle sind nur über den Fachhandel erhältlich. Die Abbildungen sind unverbindlich, Änderungen bleiben vorbehalten. Die genannten €-Preise verstehen sich, soweit angegeben, als unverbindliche Preisempfehlungen nur für den Fachhandel in Deutschland. Irrtümer und Preisänderungen bleiben vorbehalten.

Aktuelle BREKINA-Infos:

www.BREKINA.de

BREKINA-Modellspielwaren GmbH, D-79331 Teningen

v = neue Variante im BREKINA-Programm, n = Neuheit im BREKINA-Programm

Gestaltung, Satz & Fotografie: Graphikbuero GEBHARD | UHL, Freiburg (www.gebharduhl.de)

Printed in Germany • 4/2005 • 55/5 M